THIS DRAWING IS UNPUBLISHED.
VERTRAULICHE UNVEROEFFENTLICHTE ZEICHNUNG
© COPYRIGHT 2000 BY AMP INCORPORATED. ALL RIGHTS RESERVED. ALLE RECHTE VORBEHALTEN

RELEASED FOR PUBLICATION ,2000.
FREI FUER VEROEFFENTLICHUNG

MATED WITH:
PASSEND ZU:
Bg8

LOC	DIST
A1	–

PROJEKT NR.:
–

REVISIONS
ANDERUNGEN

P	LTR	DESCRIPTION BESCHREIBUNG	DATE	DWN	APVD
	A3	PN 2-6 ist OBSOLETE Eg00-1661-03 PN 2-6 will be OBSOLETE	08.05.03	SR	SM

Notes,

1. Material: Housing: aluminium diecasting alloy
   Seals: Neoprene
2. Surface: Varnisch- grey
   - aluminium oxid + Varnisch black
   - Aluminiumoxid + Varnish Alu - Color
3. Varnisch on the inside not necessarily

Bemerkungen,

1. Material: Gehäuse: Alu-Druckguß-Legierung
   Dichtung: Neoprene
2. Oberfläche: Lackierung - grau
   - Aluminiumoxid + Lackierung schwarz
   - Aluminiumoxid + Alufarbig
3. Lackierung im Gehäuse ist nicht notwendig

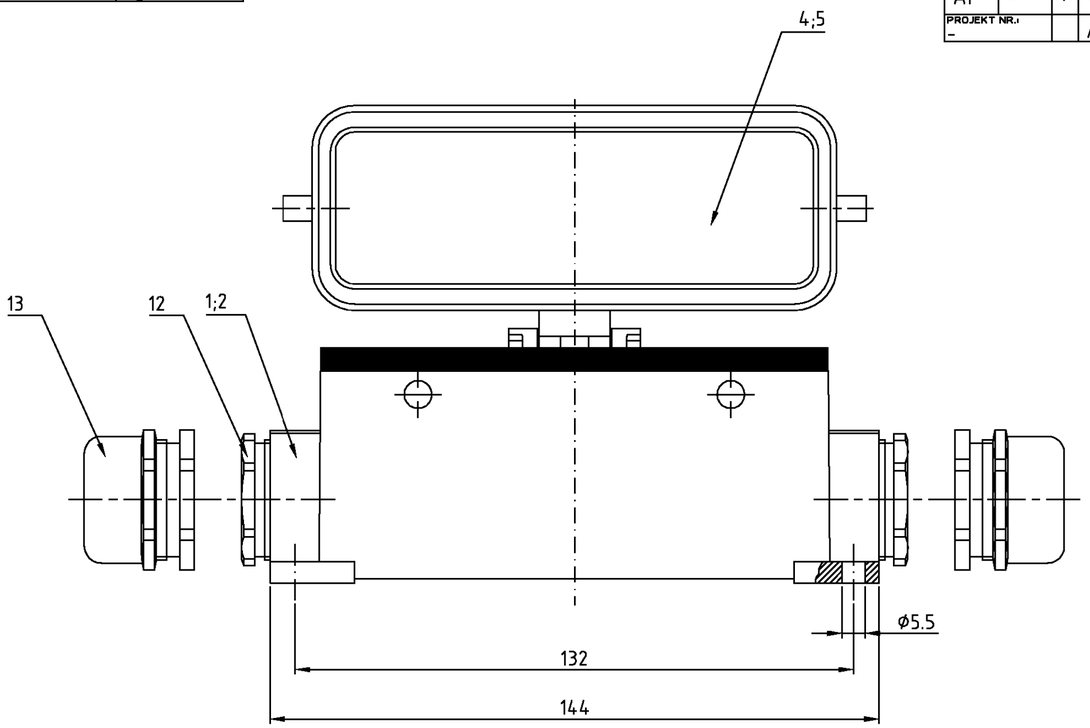

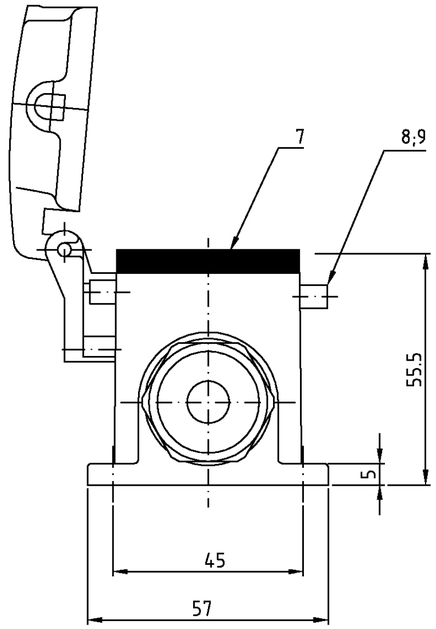

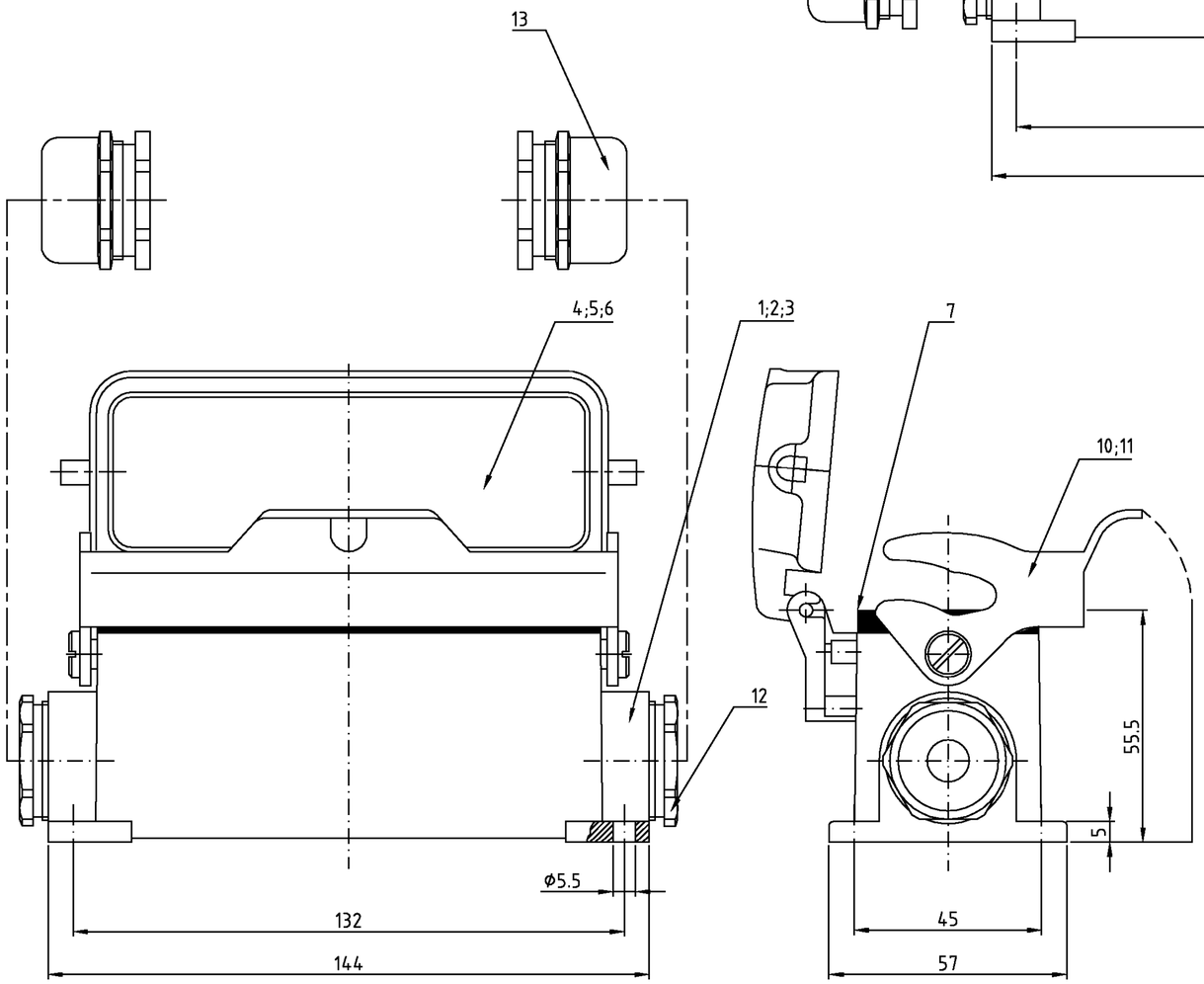

0-1	2-2	1-2	2-6	1-6	DESCRIPTION / BENENNUNG	MATERIAL	SURFACE / OBERFLÄCHE	COLOR / FARBE	ITEM NO. POS.	REMARKS / BEMERKUNGEN
			OBSOLETE			1	2	2		
2	2		2		Hutverschraubung Pg21	Messing	vernickelt		13	
		2		2	DS-Kabelverschraubung Pg21	Messing	vernickelt		12	
1	1				LB-Bügel	V2A	–	–	11	
		1			LB-Bügel	Stahl	verzinkt	blau	10	
			4		VS-Bügelbolzen	V2A	–	–	9	
				4	VS-Bügelbolzen	Stahl	verzinkt	blau	8	
1	1	1	1	1	Profildichtung	Neoprene	–	black/schwarz	7	
1					Deckel	aluminium/ALU	HC	alufarbig	6	
	1		1		Deckel	aluminium/ALU	aluminium oxid	black/schwarz	5	
		1		1	Deckel	aluminium/ALU	–	grey/grau	4	
1					Sockelgehäuse HB.24.Pg.1.21	aluminium/ALU	HC	alufarbig	3	
	1		1		Sockelgehäuse HB.24.Pg.1.21	aluminium/ALU	aluminium oxid	black/schwarz	2	
		1		1	Sockelgehäuse HB.24.Pg.1.21	aluminium/ALU	–	grey/grau	1	

HB-K.24.SGD-LB.2.21	HB-K.24.SGD-LB.2.21	HB.24.SGD-LB.2.21	HB-K.24.SGD.2.21	HB.24.SGD.2.21

ORDERING TEXT / BESTELLTEXT

THIS DRAWING IS A CONTROLLED DOCUMENT FOR AMP INCORPORATED.
IT IS SUBJECT TO CHANGE AND THE CONTROLLING ENGINEERING ORGANIZATION SHOULD BE CONTACTED FOR THE LATEST REVISION.
DIESES ZEICHNUNGSDOKUMENT WIRD DURCH AMP INCORPORATED KONTROLLIERT. AENDERUNGEN, DIE DEM TECHNISCHEN FORTSCHRITT DIENEN, SIND VORBEHALTEN. DEN JEWEILS LETZTGUELTIGEN AENDERUNGSSTAND ERFAHREN SIE AMP ANFRAGE.

DIMENSIONS:
DIMENSIONEN:
mm

TOLERANCES UNLESS OTHERWISE SPECIFIED:
ALLGEMEINTOLERANZEN
n. ISO 8015
n. ISO 2768 – mH –E
n. DIN 16901 – 140
0 PLC
1 PLC
2 PLC
3 PLC
ANGLES /WINKEL

MATERIAL 1

FINISH /OBERFLAECHE/FARBE 2

DWN	Schneider	16.05.02
CHK	Schweiger	16.05.02
APVD	–	
PRODUCT SPEC PRODUKTSPEZ.	–	
APPLICATION SPEC VERABEITUNGSSPEZ.	–	
WEIGHT GEWICHT	–	

HTS
Tyco / Electronics AMP GmbH
D - 53819 Neunkirchen

NAME
Surface mounted housing side entry
Sockelgehäuse HB.24.SGD.2.21

SIZE	CAGE CODE	DRAWING NO ZEICHNUNGS-NR.	RESTRICTED TO NUR FUER
A2	00779	C- 1102344	–

CUSTOMER DRAWING /KUNDENZEICHNUNG

SCALE MASSSTAB	SHEET BLATT	OF VON	REV
1:1	1	1	A3

AMP 1471-9 REV 27JUN96

This is a TRANSLATED file from Computervision, Inc., Medusa Revision 12.2.5T