Alle Rechte vorbehalten/ *All rights reserved*

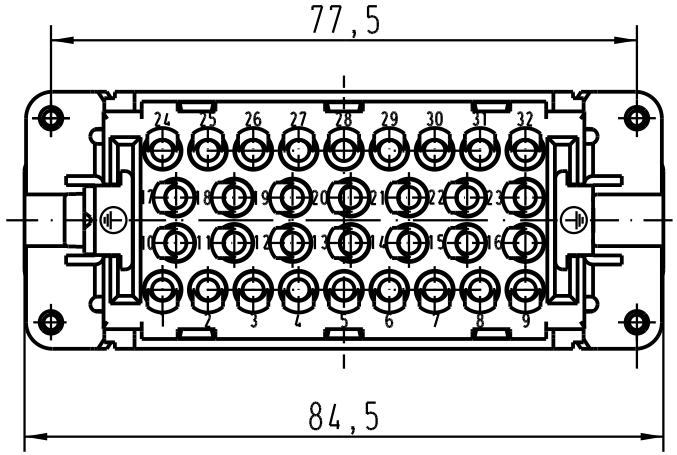

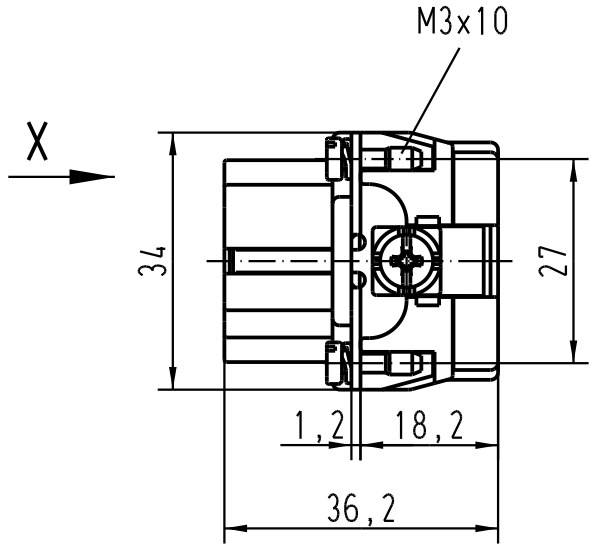

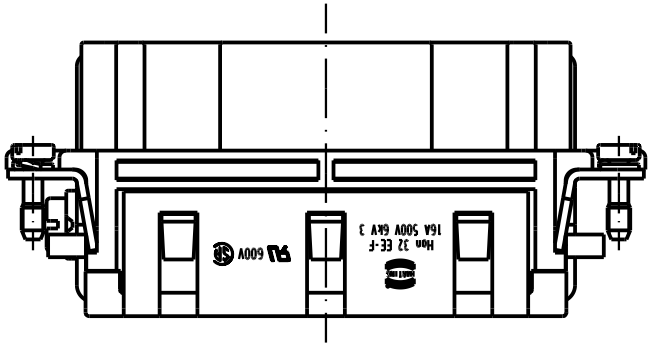

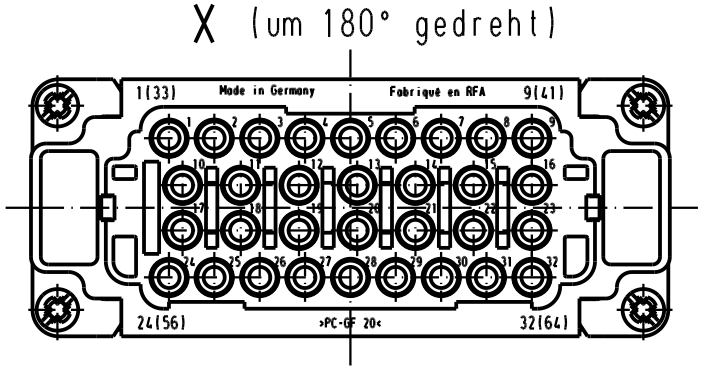

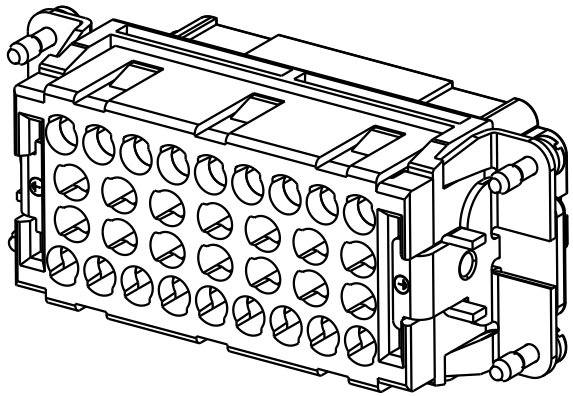

All Dimensions in mm Original Size DIN A 4			Techn. Character.			Nicht tolerierte Masse/ *Free size tolerances*
				Dat.	Name	Massstab/ *Scale*
			Detail.	08.08.02	DY	2:1
			Insp.		KR	
			Stand.			
411184	05.08.04	ML	HARTING Electric GmbH & Co. KG D-32339 Espelkamp			Han 32EE-F-c Buchseneinsatz/*female insert*
410166						TB 09 32 032 3101
Mod.	Dat.	Name				Sub. TB 09 32 032 3101 v. 18.06.99
						Blatt/ *page*